KARELYANA

ДИЛЕРСКИЙ ПРАЙС-ЛИСТ **«распашные двери, складные двери книжка» от 24.05.2022**

Комплекты дверей изготавливаются по вашим размерам с шагом 1 мм. Максимальная высота полотна 2795 мм. Ширина до 700 мм. Размер рамы, ширина 70 мм толщина 30 мм. Делитель ширина 45 мм.

Комплекты профиля рамы дверей для самостоятельной сборки.

В стоимость входит: рама, присадка отверстий для сборки, уплотнитель для стекла, нагеля, упаковка. Срок сборки комплекта ПВХ, 7 раб. дней, эмаль 3 недели.

Возможные варианты декора рамы.

- Основа мдф для самостоятельной покраски
- ПВХ декоры, белый софт тач, черный софт тач
- Эмаль: любой оттенок по каталогу RAL

Дверь в собранном виде.

В стоимость входит: рама, вставка, сборка, упаковка. Срок сборки заказа ПВХ 2 недели, эмаль 4-недели.

Угол рамы двери http://mf-doors.ru/materialy/11/85.html

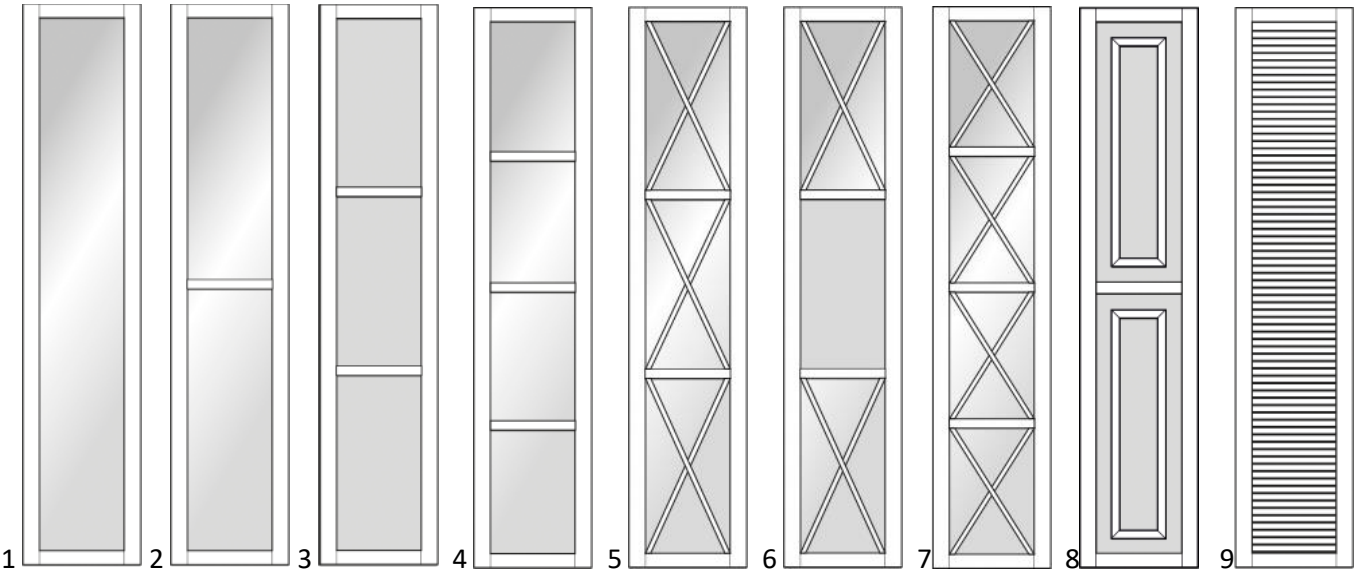

Декор рамы	Рама без вставки	Рама в сборе стекло	Рама в сборе панель	Рама в сборе классик
Рама основа	3.500 руб. м 2	-	-	-
Рама пвх	4.500 руб. м 2	7.500 руб. м2	8.000 руб. м2	9.000 руб. м2
Рама эмаль	8.000 руб. м2	11.000 руб. м2	13.000 руб. м2	15.000 руб. м2
Материал вставки	Нет	Прозрачное или матовое стекло сатин, зеркало	Глухая панель 8 мм, комбинация со стеклом	Классическая филенка, жалюзийная вставка

* Рама без вставки, раскладка пвх код 2011 поставляется целыми хлыстами L – 2/8 м/п. Цена 500 руб. шт.

* Рама в сборе классик пвх раскладка код 2011 входит в стоимость (одна сторона)

Классическая филенка эмаль 16 мм

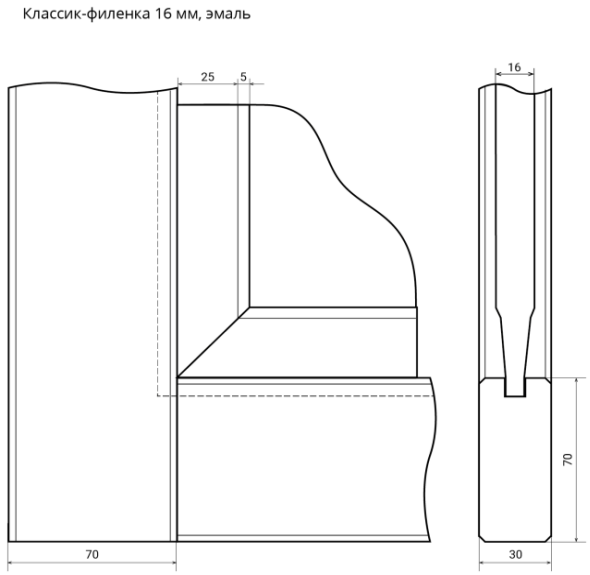

Глухая панель пвх 8 мм с раскладкой код 2011

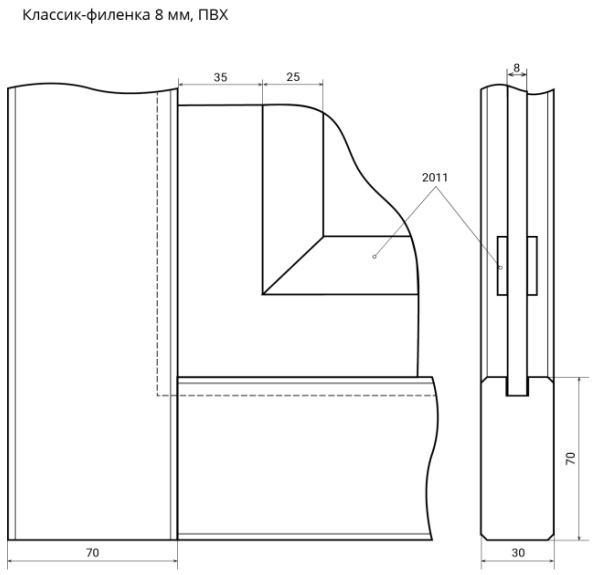

Фурнитура и дополнительная стоимость на услуги

Система складных дверей книжка	Цена
Направляющая м/п	600 руб.
Комплект роликов на две створки	2500 руб.
Врезная квадратная ручка цвет серебро размер 34 х 34 мм	250 руб.
Маскировочная декоративная планка направляющей пвх L – 2.8 м/п	850 руб.
Доборная панель 8 мм, отделка проема пилится в размер цена за м2	3400 руб.
Наличник пвх 70 х 12 мм	850 руб.
Присадка отверстий и фрезеровка под комплект роликов и соединительных петель 2 ст.	1500 руб.
Присадка отверстий под одну врезную ручку	60 руб.
Распашные двери	
Накладная петля для толстых фасадов шт.	-

Отправляя заявку, учтите все необходимую комплектацию вашего заказа.

По готовности заказа мы используем ваши данные для отгрузки: Фирма, ФИО, телефон, адрес.

Заказ на изделие, Сотрудничество email info@mf-doors.ru Wats app. тел. +7 (928) 459-11-23